4AQUA®
Badrumsmöbler

Monteringsanvisning
Måttanvisning
Installationsmått

SPEGELSKÅP MED INFÄLLD BELYSNING

60 80 100 120

60

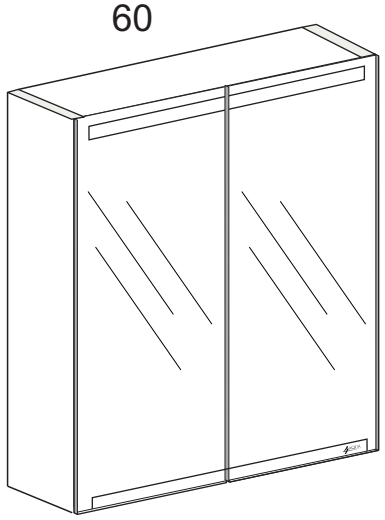

80

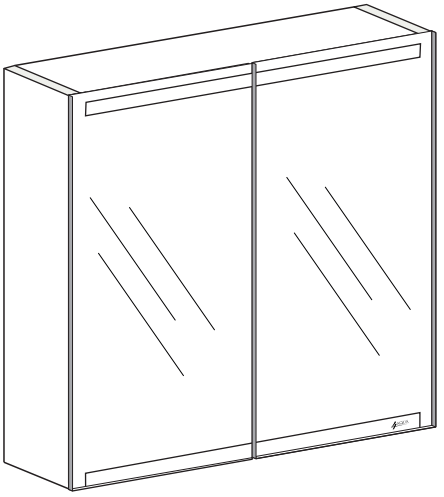

100

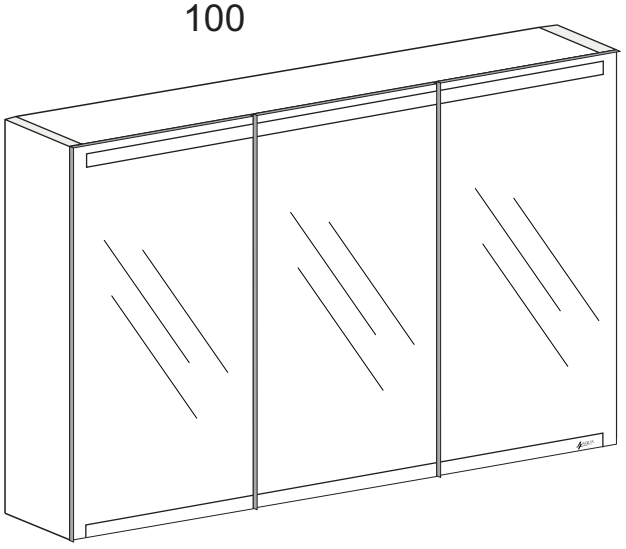

120

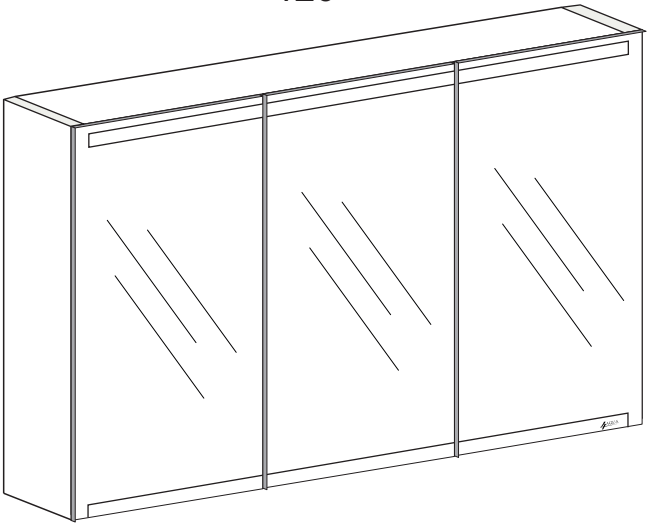

www.4aqua.se

Måttanvisning

60

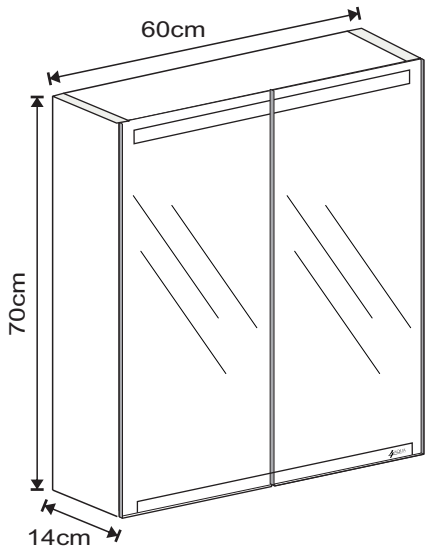

80

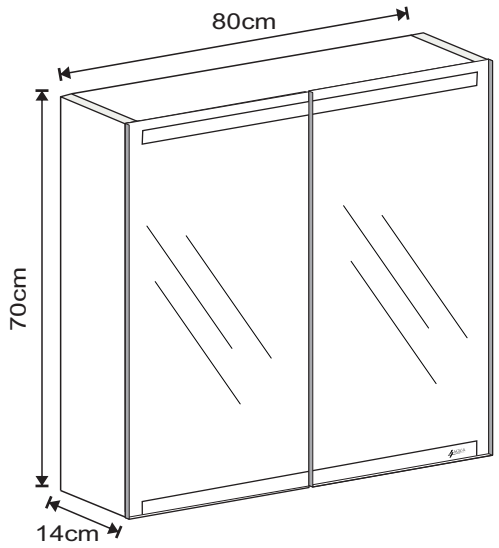

100

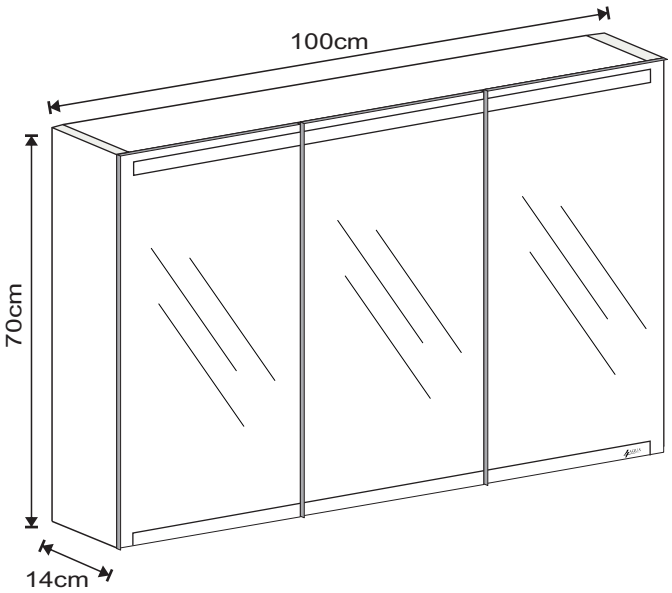

120

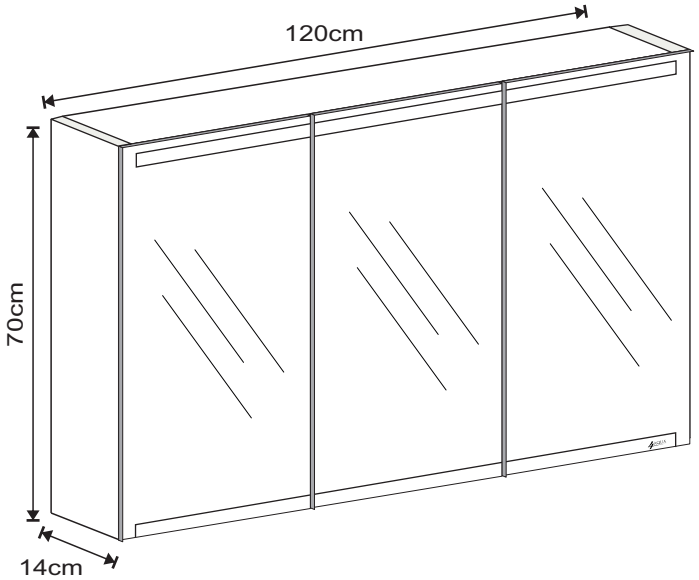

4x 2x 4x 2x (60 80) 3x (100 120)

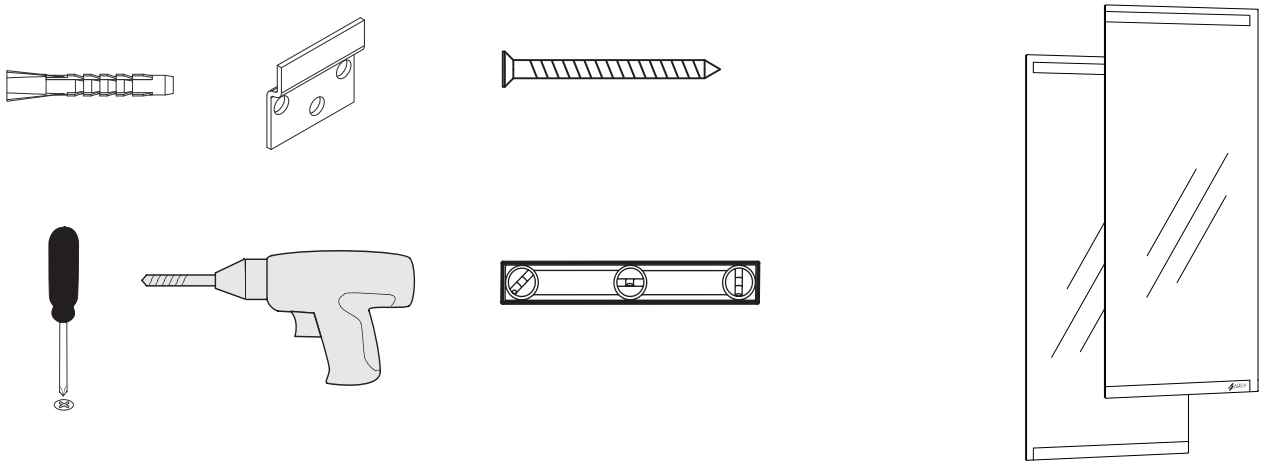

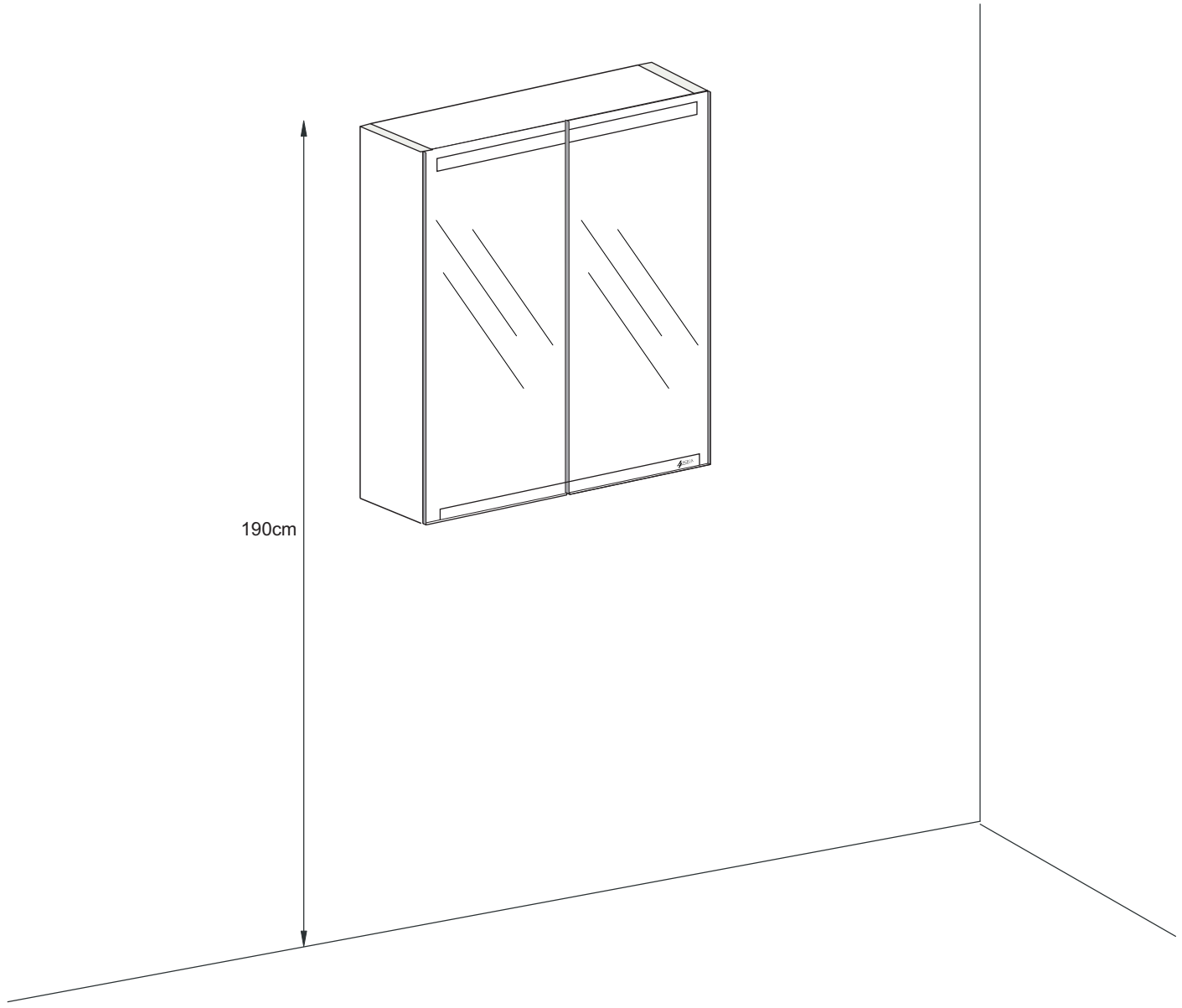

1

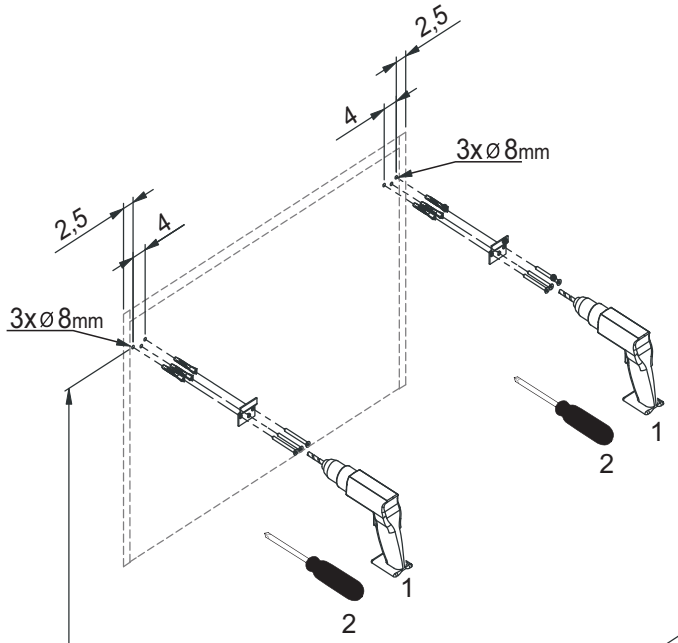

Borttagning av soft-close

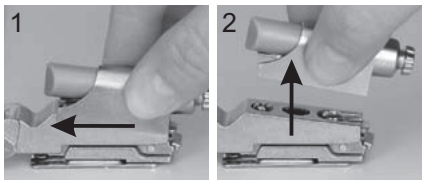

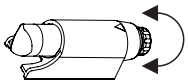

Justering soft-close

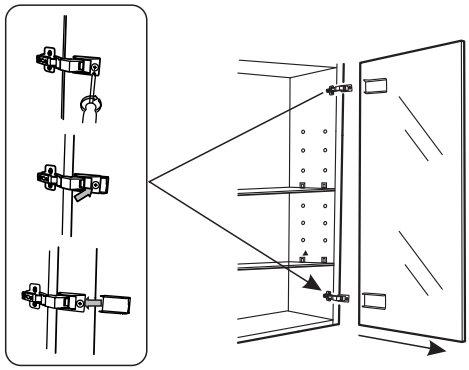

2

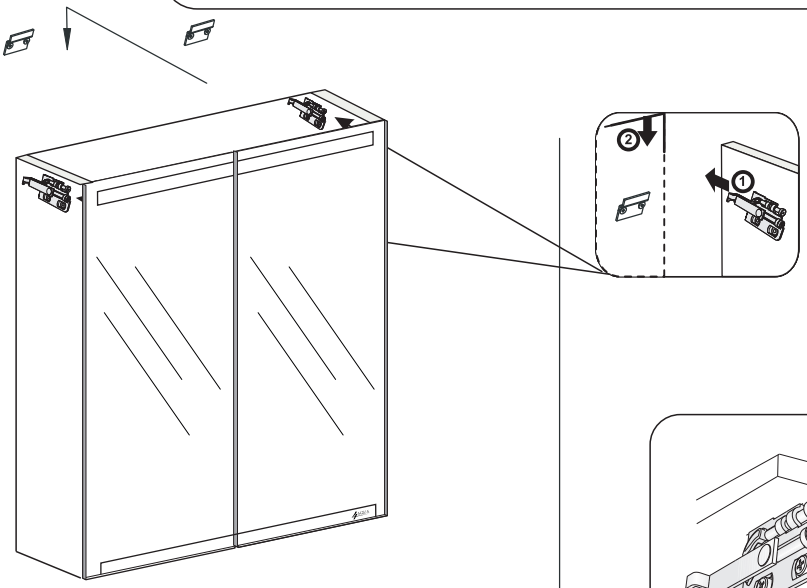

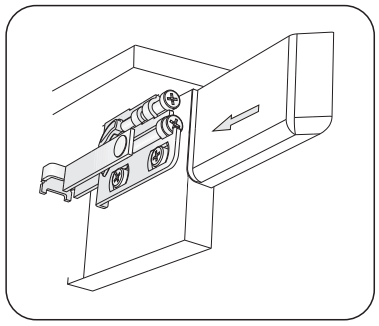

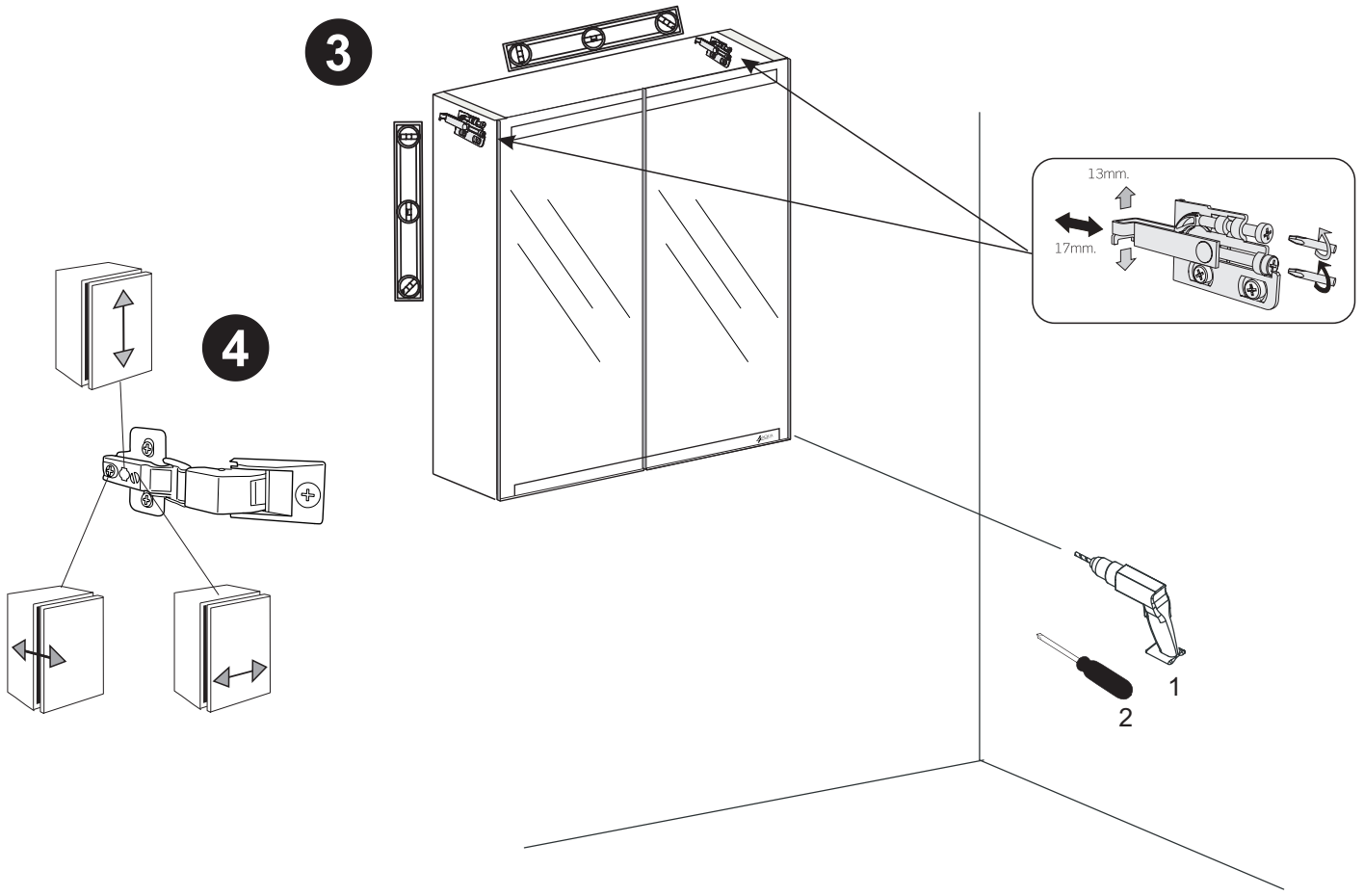

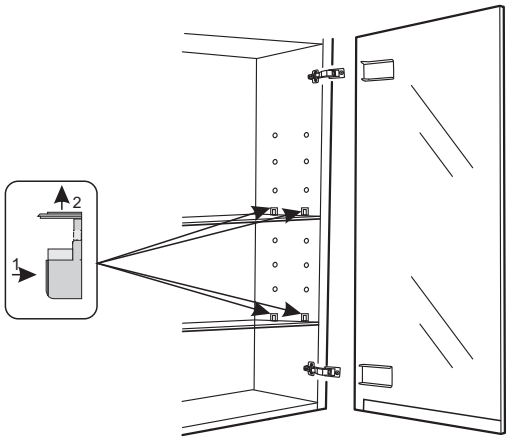

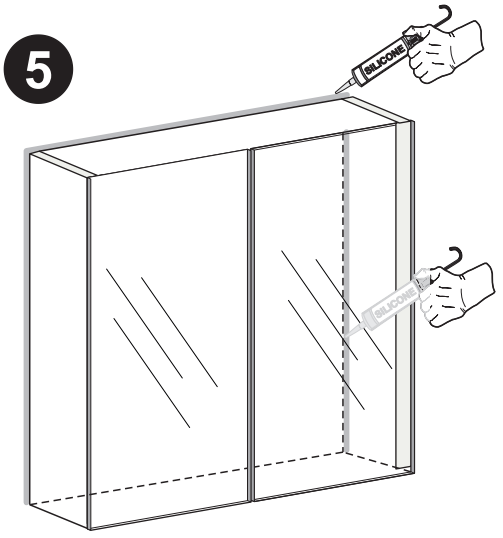

Montering demontering av glashyllor.

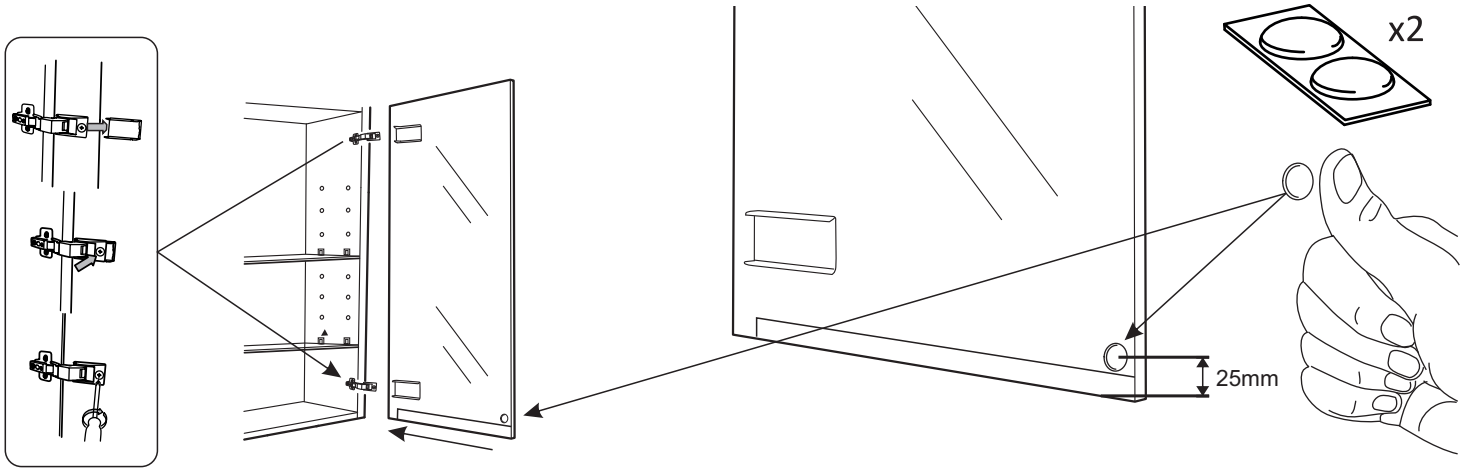

Installationsmått Spegelskåp med infälld belysning
60, 80, 100, 120 Kortling / El / Avlopp

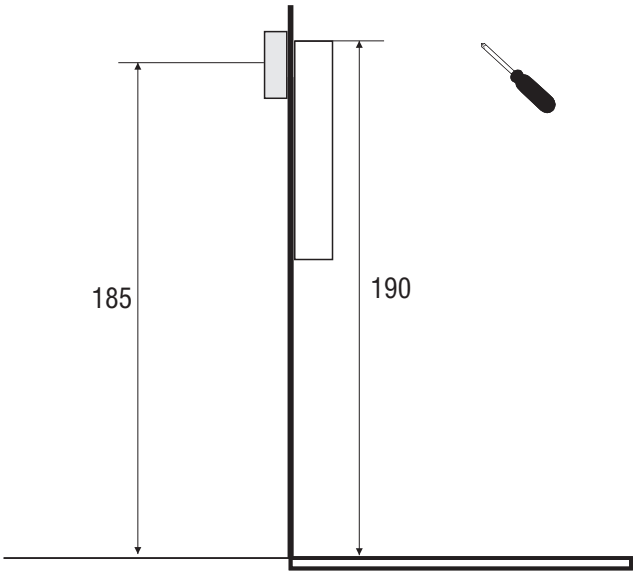

60, 80, 100, 120

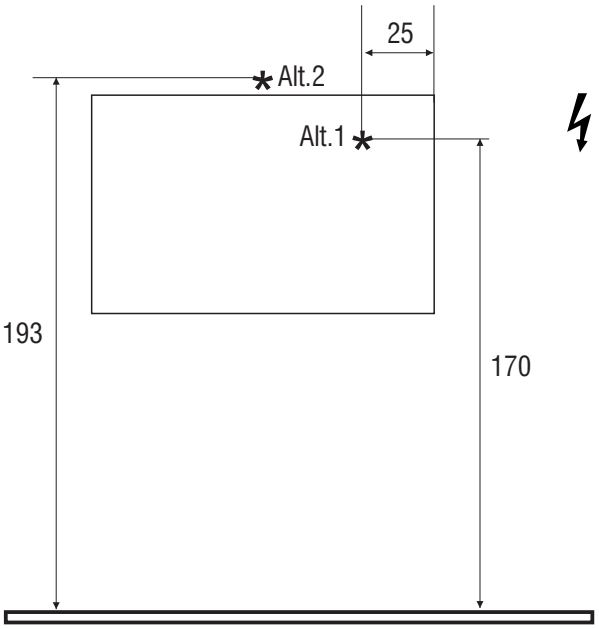

www.4aqua.se

STOP!

OBS!
230 V
Endast behörig elektriker

= Avlopp från vägg

= El från vägg

= Kortling

Mått anges i cm.