ECU 201
HP 1,5
F 206

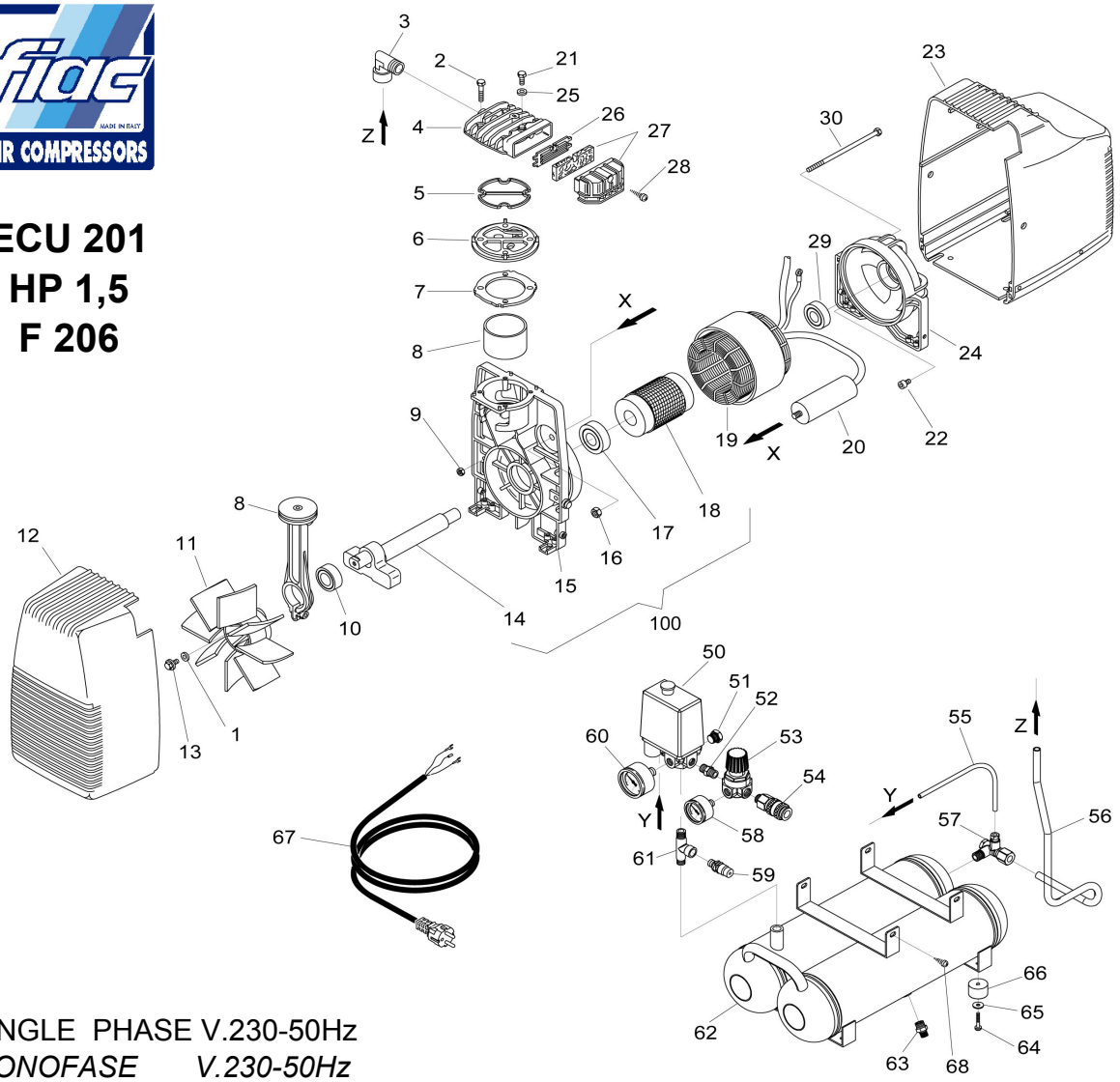

SINGLE PHASE V.230-50Hz

MONOFASE V.230-50Hz

REF. *RIF.*	CODE *CODICE*	QT	DESCRIPTION *DESCRIZIONE*	REF. *RIF.*	CODE *CODICE*	QT	DESCRIPTION *DESCRIZIONE*
1	7030190000	1	Washer - *Rondella*	54	7130570000	1	Quick coupler - *Rubinetto universale*
2	7011290000	4	Screw - *Vite TE M6X35 zinc. UNI 5739*	55	7230010000	1	Tube rilsan - *Tubo rilsan*
3	7084080000	1	Joint - *Raccordo*	56	7234360000	1	Infeed tube - *Tubo alimentazione*
4	7570550000	1	Head - *Testa*	57	7190200000	1	Non return valve - *Valvola di ritegno*
5	7070600000	1	Gasket - *Guarnizione*	58	7110240000	1	Pressure gauge - *Manometro*
6	4200020000	1	Monoplate - *Monopiastra*	59	7192020000	1	Safety valve - *Valvola di sicurezza*
7	7078490000	1	Gasket - *Guarnizione*	60	7110300000	1	Pressure gauge - *Manometro*
8	4190270000	1	Con rod/Piston/Cylinder kit - *Kit biella/Pistone/Cilin.*	61	7082530000	1	Joint - *Raccordo "T"1/4"MFM*
9	7021010000	2	Selflocking nut - *Dado autobloccante*	62	5158240008	1	Tank - *Serbatoio*
10	7060190000	1	Bearing - *Cuscinetto 6004 - 2Z*	63	7130090000	2	Discharge tap - *Rubinetto di spurgo*
11	7200140000	1	Fan - *Ventola*	64	7012090000	4	Screw - *Vite TC 5X12 cross*
12	7150560000	1	Compressor housing - *Carenatura compressore*	65	7030020000	4	Washer - *Rondella*
13	7011040000	1	Screw - *Vite TE M6X20 UNI 5739 zinc.*	66	7360370000	4	Rubber foot - *Piedino in gomma*
14	5040670008	1	Crankshaft - *Albero a gomito*	67	7329070000	1	Infeed cable - *Cavo alimentazione*
15	7670010000	1	Carter - *Carter*	68	7012290000	4	Screw - *Vite TC cross 5x20 TAP TITE*
16	7020240000	1	Nut for capacitor - *Dado condensatore*				
17	7060280000	1	Bearing - *Cuscinetto 6005 - 2Z*	100	4280530000	1	Carter/Shaft/Rotor group - *Gruppo Carter/Albero/Rotore*
18	7660090000	1	Rotor - *Rotore*				
19	4011600000	1	Wound stator - *Statore avvolto V230-50/1*				
20	7310320000	1	Capacitor - *Condensatore 30 µF*				
21	7014300000	1	Screw - *Vite TSP M4X12*				
22	7013060000	1	Screw - *Vite TC 4X8 cross c/rond.*				
23	7150550000	1	Motor housing - *Carenatura motore*				
24	7640060000	1	Cover - *Calotta*				
25	7030780000	1	Washer - *Rondella*				
26	7458340000	1	Filter plate - *Piastrino filtro*				
27	4085010000	1	Intake filter - *Filtro aspirazione*				
28	7012010000	1	Screw - *Vite autof..3,9X19 UNI 6954*				
29	7060010000	1	Bearing - *Cuscinetto 6203 ZZ*				
30	7018010000	2	Tension rod - *Tirante 6 X 139 zinc.*				
50	7250740000	1	Pressure switch - *Pressostato*				
51	7090070000	1	Plug - *Tappo 1/4"*				
52	7081090000	1	Joint - *Nipplo 1/4"*				
53	7100640000	1	Pressure reducer - *Riduttore di Pressione*				

IN VIGOUR FROM 13/07/06 - IN VIGORE DAL 13/07/06