INNOTECH AIO-EDLE-19

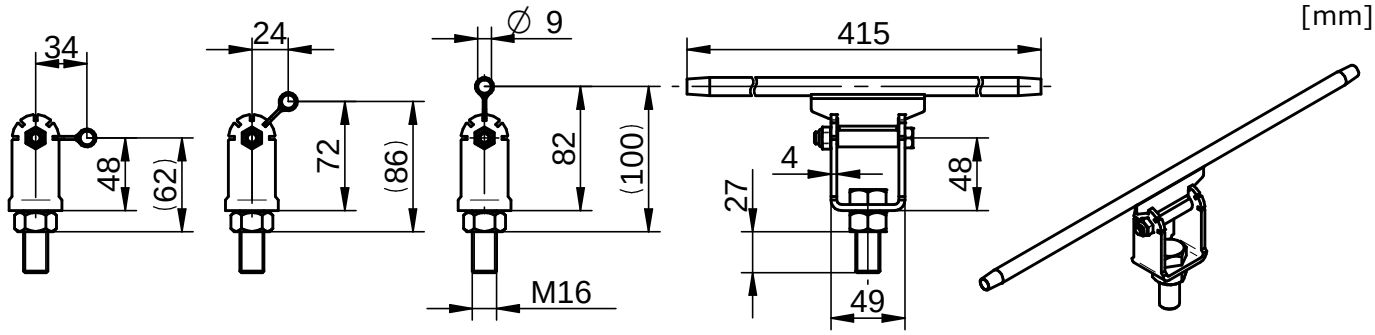

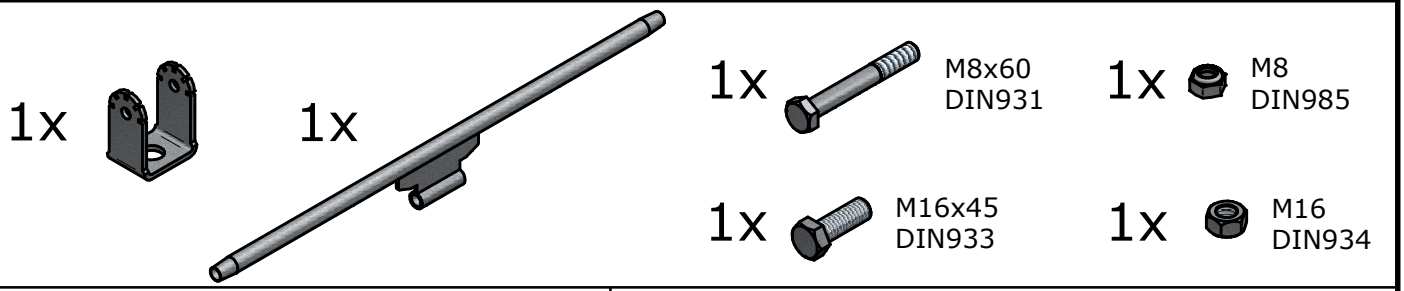

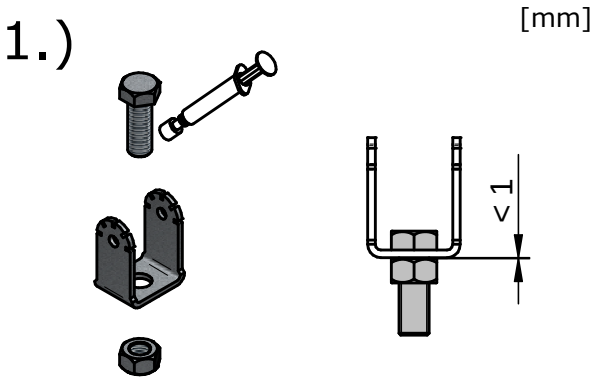

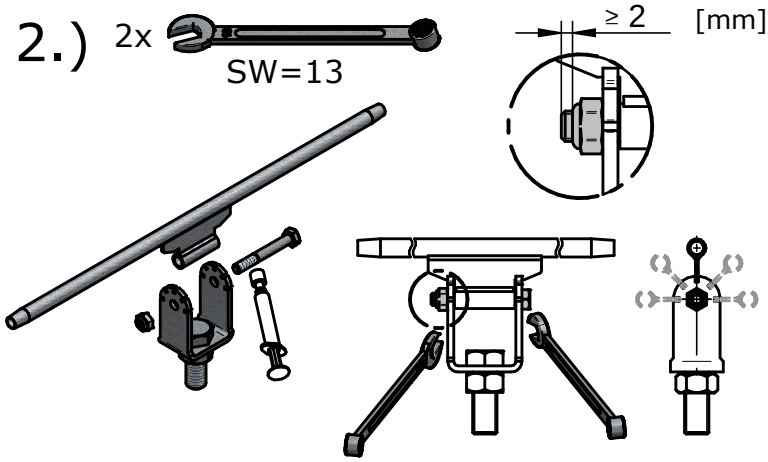

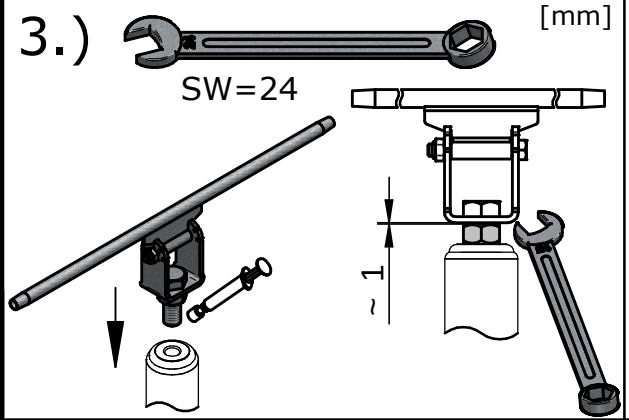

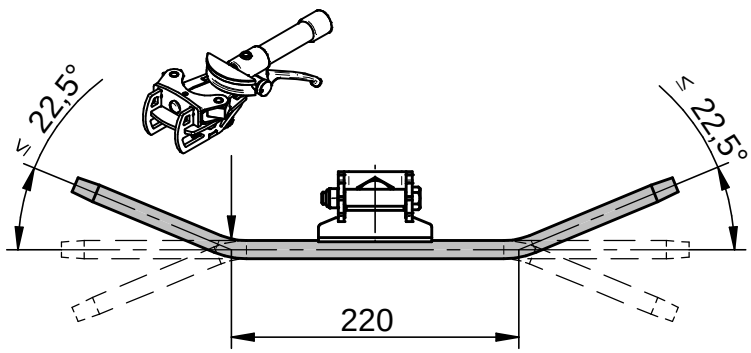

					Datum	Name	Projekt / Benennung
				Bearb.	24.05.2011	Leeb R.	**Montageanleitung**
				Gepr.			**AIO-EDLE-19**
				Norm			
				Status	Verfügbar		
B	Grundbügel	23.01.2015	Leeb	INNOTECH® Arbeitsschutz GmbH A-4656 Kirchham, Laizing 10			Zeichnungsnummer 02-05-19-Montageanleitung
A	Dokument erstellt	10.05.2011	Leeb				Rev. B
Zust.	Änderung	Datum	Na.	www.innotech.at +43 (0) 7619 / 22122			Blatt 1/1
							Ersatz für
							Format A4
							Solid Edge

Änderungen dürfen nur am CAD vorgenommen werden
WIR BEHALTEN UNS FÜR DIESE ZEICHNUNG ALLE RECHTE DER VERVIELFÄLTIGUNG VOR. OHNE UNSERE VORHERGEHENDE ZUSTIMMUNG DARF SIE, AUCH AUSZUGSWEISE NICHT AN DRITTE WEITERGEGEBEN WERDEN. ISO16016
WE RESERVE ALL RIGHTS IN THIS DRAWING. IT MAY NOT BE PASSED ON IN WHOLE OR IN PART, TO ANY THIRD PARTY WITHOUT OUR PRIOR CONSENT. ISO16016
ISO 16016

\\srv21\konstruktion\02-AIO\02-05-Eckdurchlaufelemente\02-05-19-EDLE 19\02-05-19-Montageanleitung-B.dft