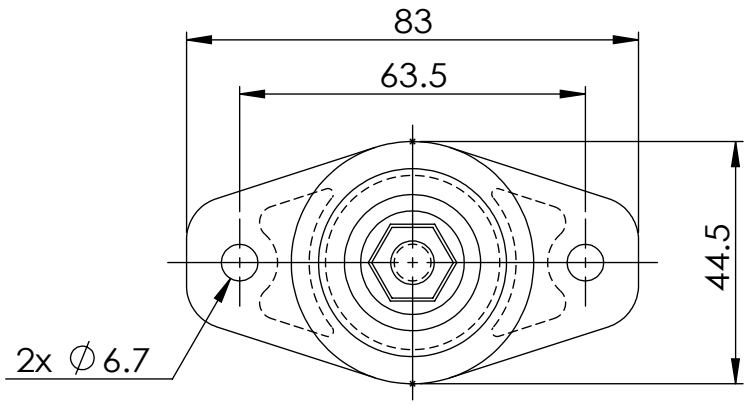
83
63.5
44.5
2x ∅6.7

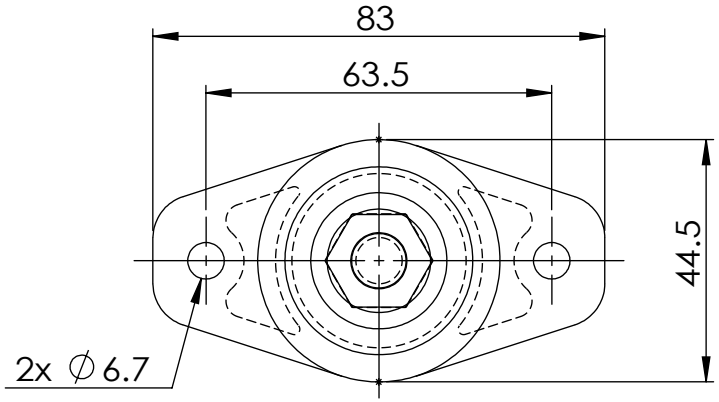
83
63.5
44.5
2x ∅6.7

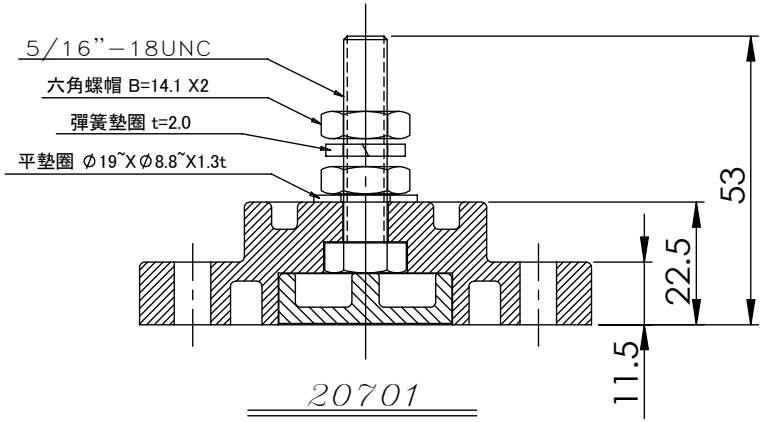
5/16"−18UNC
六角螺帽 B=14.1 X2
彈簧墊圈 t=2.0
平墊圈 ∅19~X∅8.8~X1.3t
53
22.5
11.5
20701

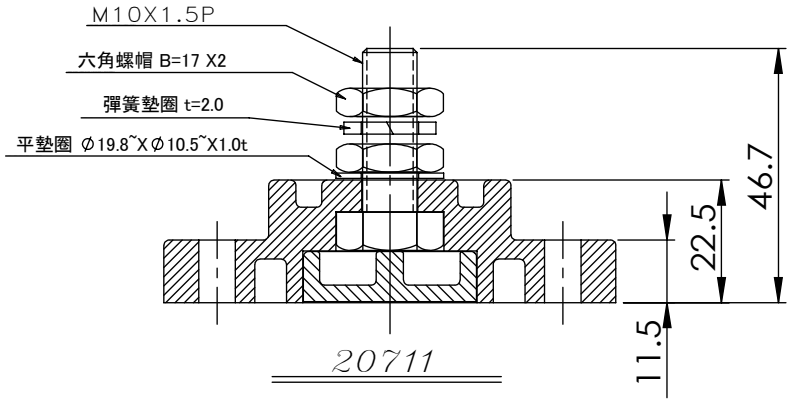
M10X1.5P
六角螺帽 B=17 X2
彈簧墊圈 t=2.0
平墊圈 ∅19.8~X∅10.5~X1.0t
46.7
22.5
11.5
20711