SERRATURE DA INFILARE PER PORTE SCORREVOLI
SLIDING DOOR MORTISE LOCKS

La mano della serratura è unica per DS e SN

The hand of lock is valid for RH-LH

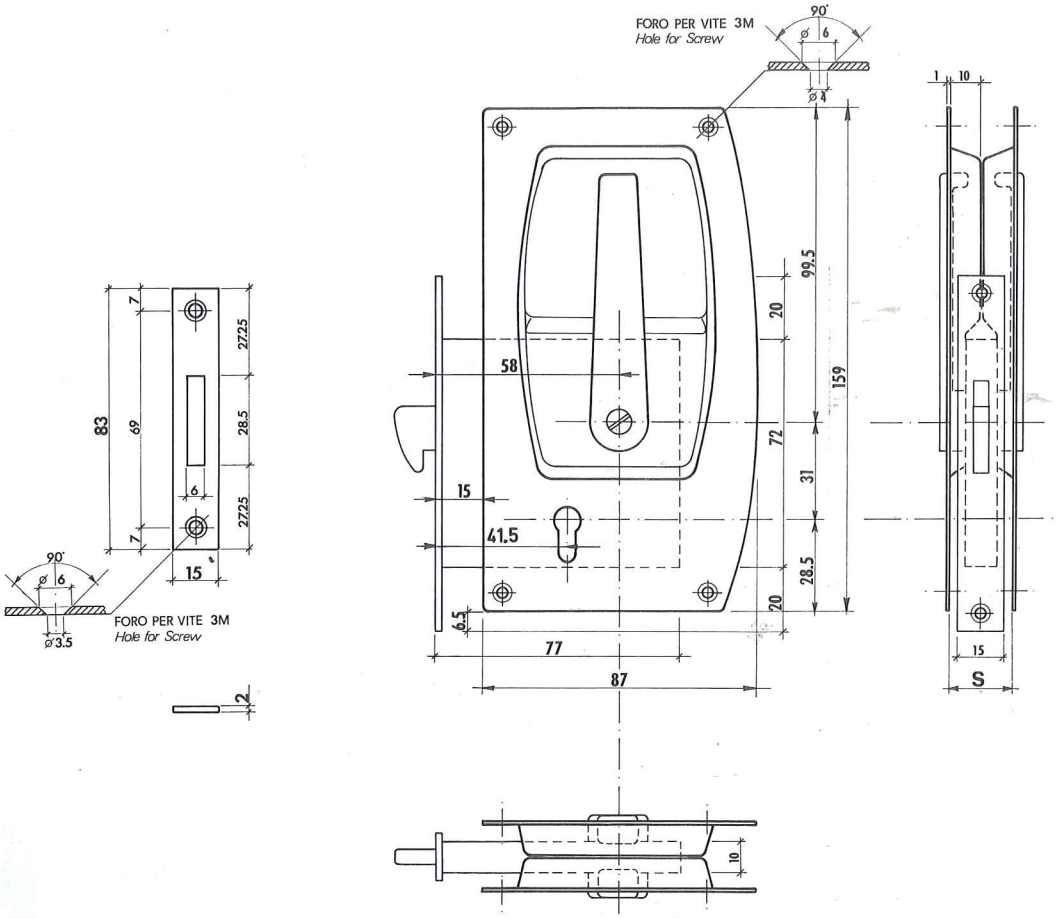

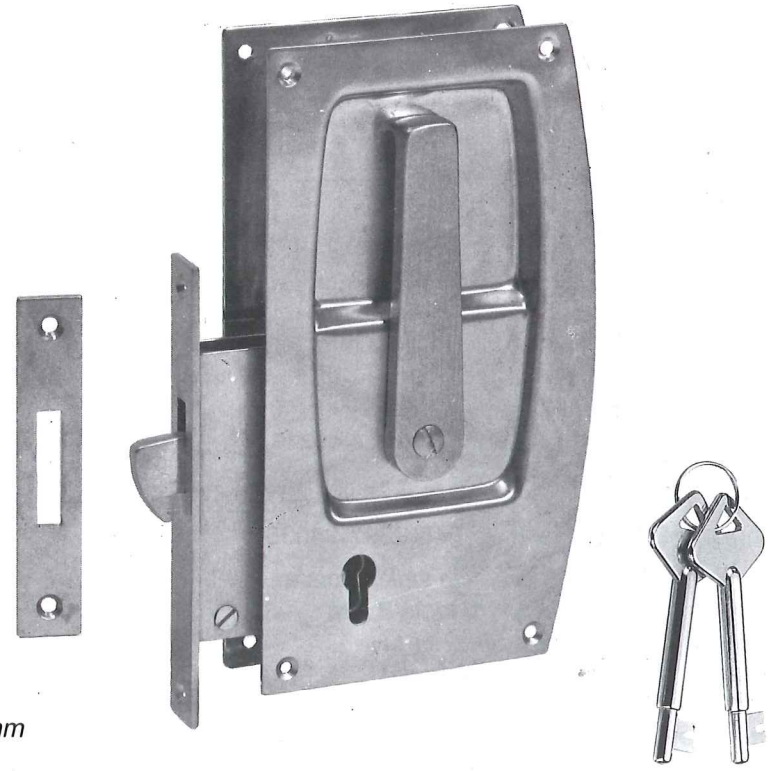

3448

Set serratura da infilare per porte scorrevoli con placche e maniglie a filo, con scontro piano e 2 chiavi
Entrata 60 mm
Applicabile su porte con spessore minimo 20 mm
Serratura valida per mano DS e SN
Finitura: ottone cromato/inox - ottone lucido

Sliding door mortise lockset with escutcheons and flush handles, striking plate and 2 keys
Backset 60 mm
Suitable for doors having minimum thickness 20 mm
The hand of lock is valid for RH-LH
Finish: brass chrome plated/st. st. - brass polished